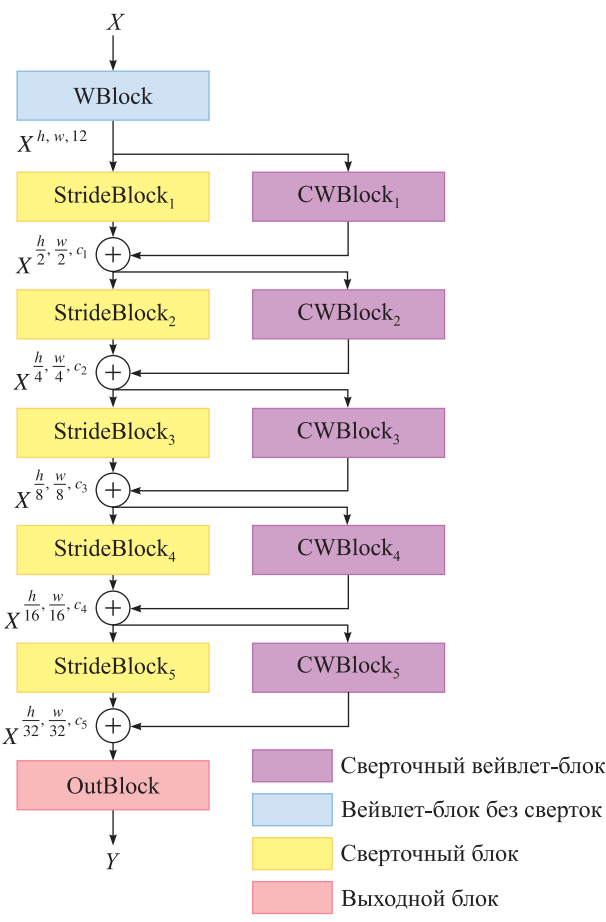

Рис. 4. Реализация первого способа встраивания сверточных вейвлет-блоков в модель

Fig. 4. Implementation of the first method of integrating convolutional wavelet blocks into the model