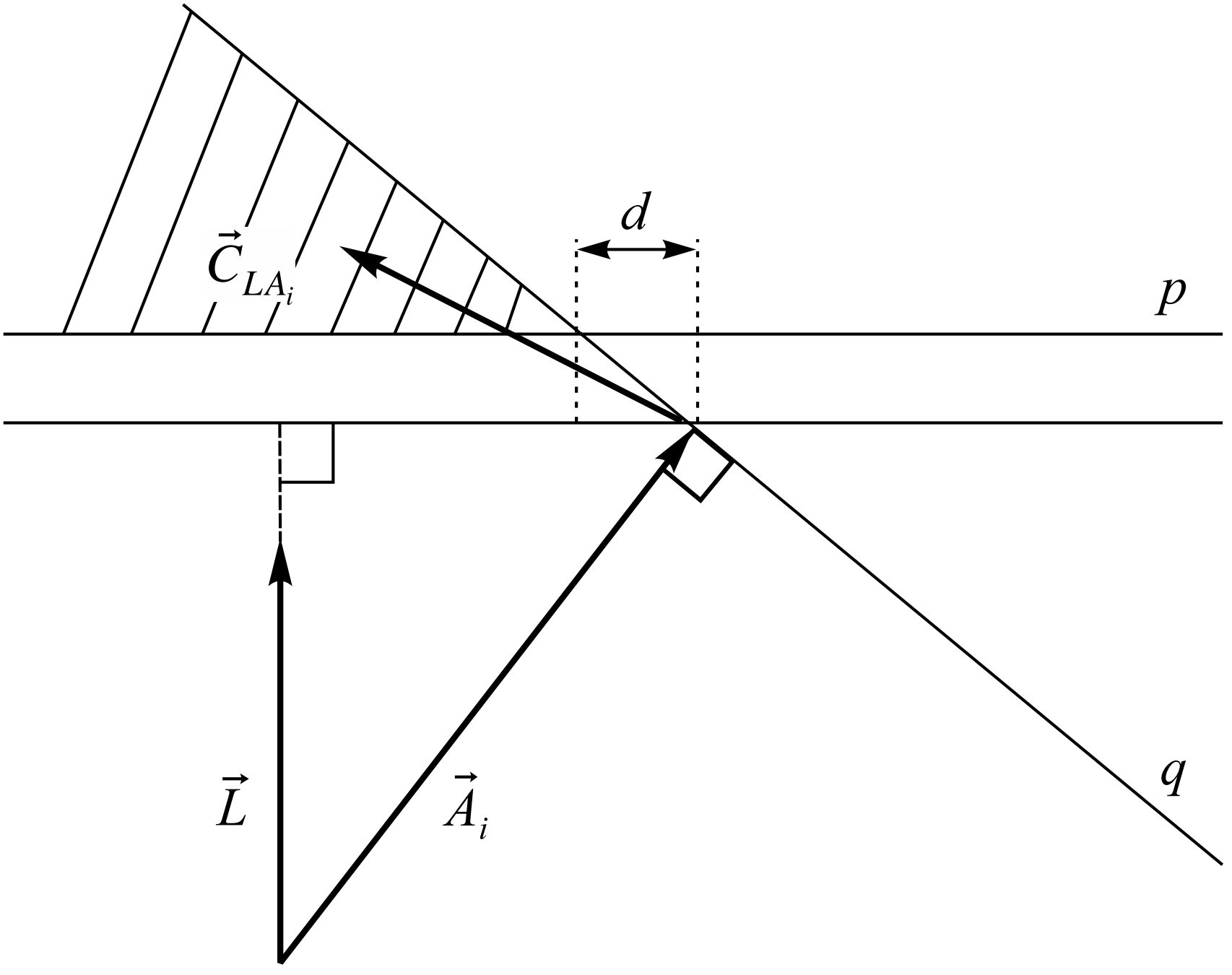

Рис. 3. Проекция вектора коррекции после модификации

Fig. 3. Projection of the correction vector after modification