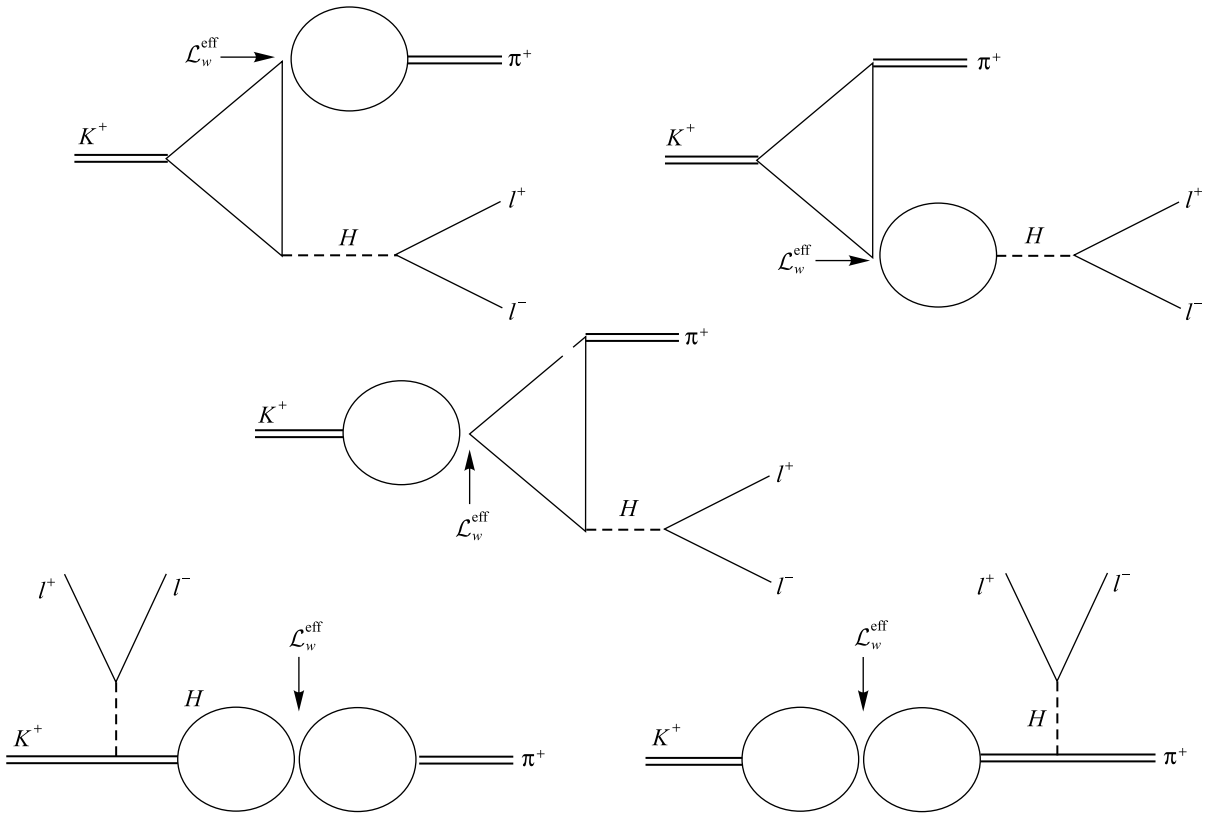

Рис. 4. Диаграммы, описывающие вклад бозона Хиггса в распад $K^+ \to \pi^+ l^+ l^-$

Fig. 4. Diagrams describing the Higgs boson contribution to decay $K^+ \to \pi^+ l^+ l^-$