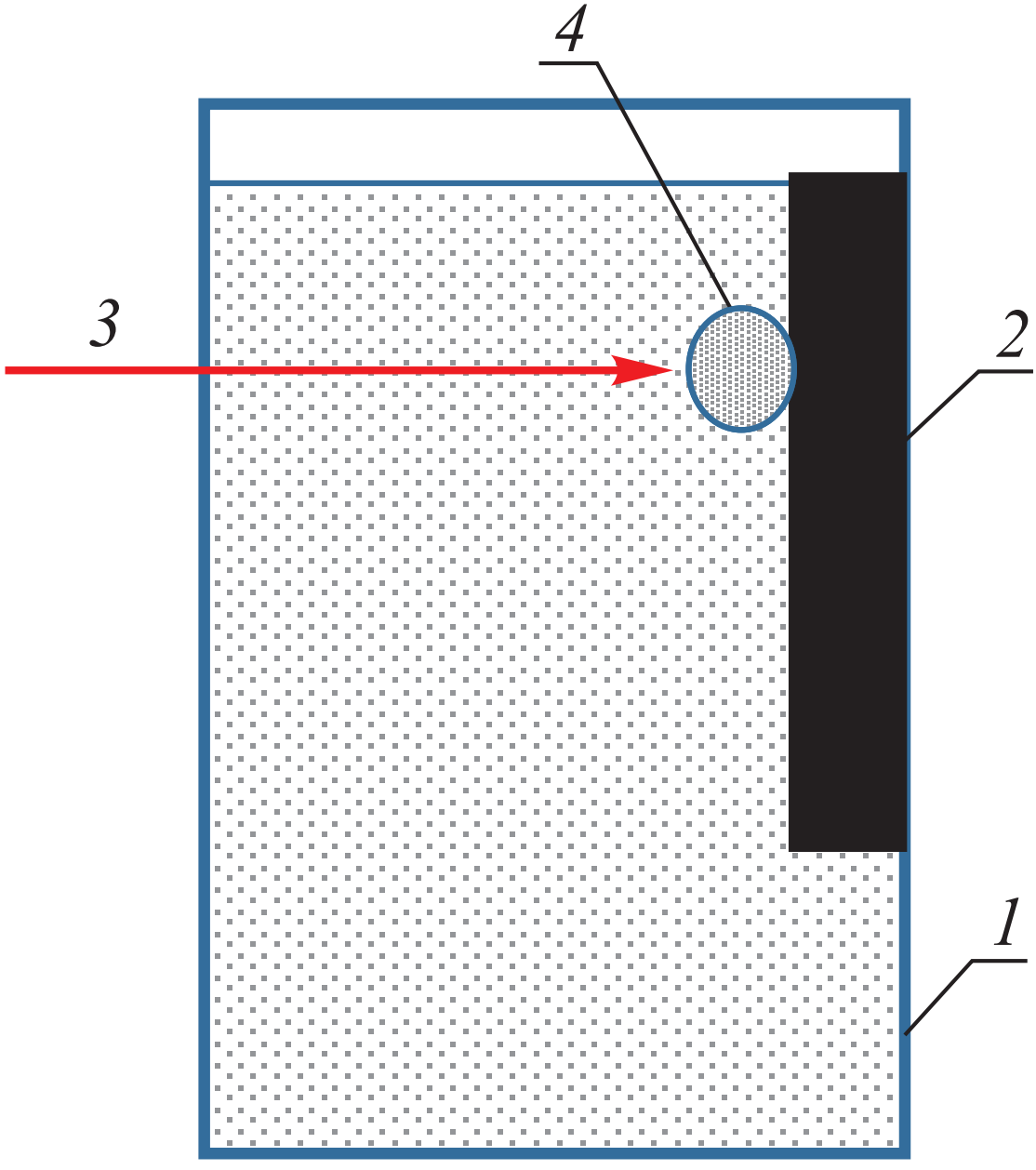

Рис. 1. Схема синтеза НЧ серебра:
1 – кювета с водой; *2* – серебряная мишень;
3 – лазерный луч; *4* – плазменный факел

Fig. 1. Scheme of silver nanoparticles synthesis:
1 – cuvette with water; *2* – silver target;
3 – laser beam; *4* – plasma plume