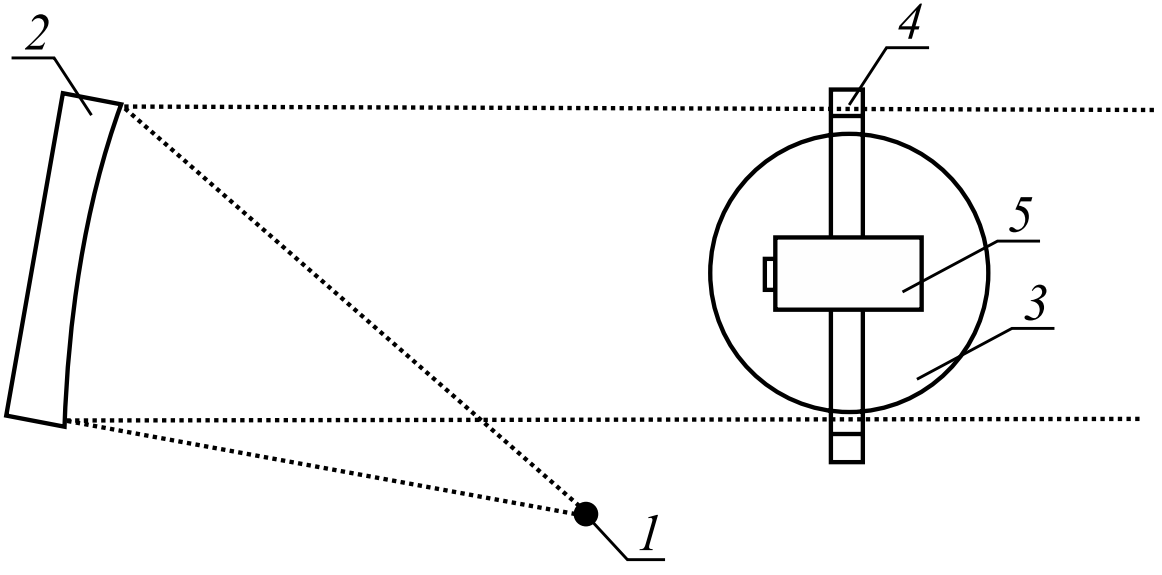

Рис. 6. Схема эксперимента по определению пространственной модели формирования призраков:
1 – лазерный диод с диафрагмой; *2* – сферическое зеркало;
3 – поворотная платформа (горизонтальная плоскость);
4 – поворотная платформа (вертикальная плоскость); *5* – НА «ВСС»

Fig. 6. Experiment scheme for determine the spatial model of ghosts:
1 – laser diode with a diaphragm; *2* – spherical mirror;
3 – rotating platform (horizontal plane); *4* – rotating platform (vertical plane); *5* – SE «VSS»