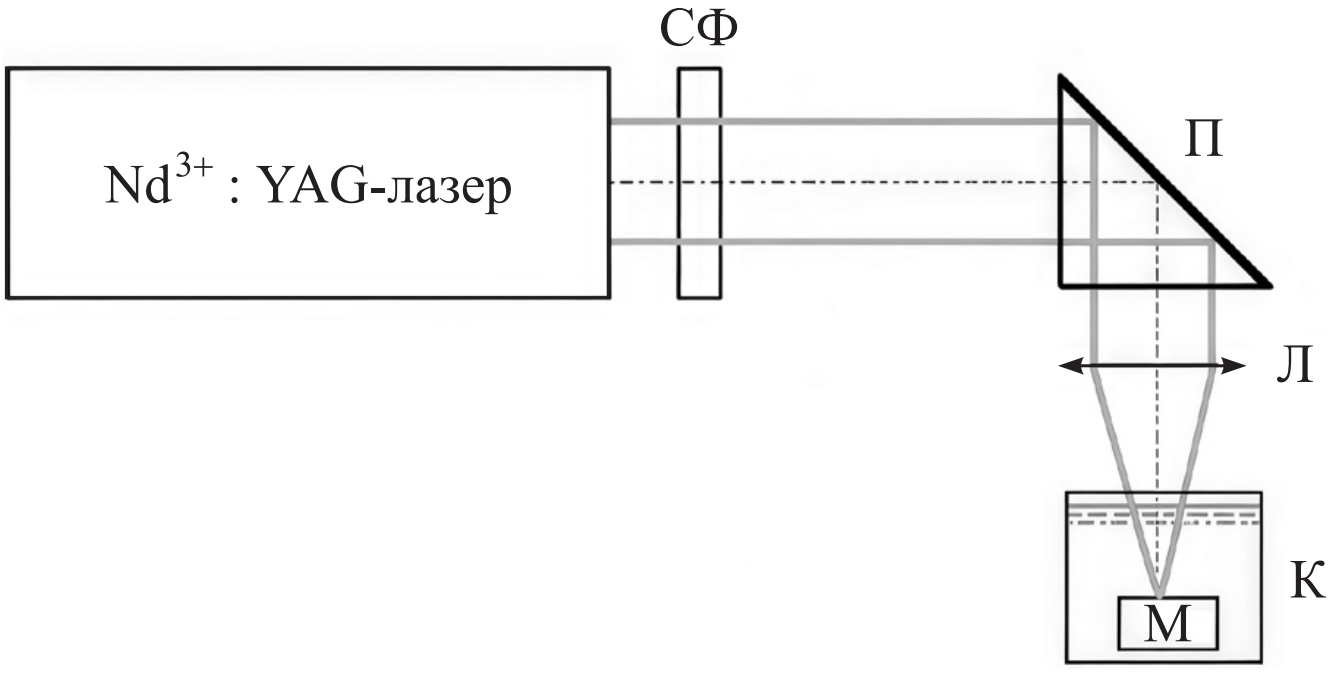

Рис. 1. Схема экспериментальной установки: СФ – светофильтр марки СЗС-23; П – поворотная призма; Л – фокусирующая линза (f = 614 мм); К – кварцевая кювета с дистиллированной водой; М – мишень (металл)

Fig. 1. Scheme of an experimental setup: СФ – light filter type СЗС-23; П – rotary prism; Л – focusing lens (f = 614 mm); К – quartz cuvette with distilled water; M – target (metal)